samas
office furniture

ordemo

| D |

Willkommen bei Samas

Mobilität und Flexibilität zählen zu den bestimmenden Themen unserer Zeit. Im ständigen Wandel erweisen sich jedoch feste Bezugspunkte als unverzichtbar: Wo alles in Bewegung ist, muss man Dinge auch ordnen.

Als Konstante in dynamischen Bürowelten setzt Ordemo Akzente. Das Programm bietet Aufbewahrungsorte für scheinbar alltägliche Objekte wie Dokumente, Ordner und Arbeitswerkzeuge. Aus einer anderen Perspektive betrachtet stehen diese für erreichte Erfolge und vielversprechende Ideen.

Sobald Sie Ordemo mit Leben füllen, werden Sie spüren, dass unsere Designer vier Aspekten besonders viel Platz eingeräumt haben: Funktionalität, Variabilität, Qualität und Innovation.

| GB |

Welcome to Samas

Mobility and flexibility are two of the decisive themes of our time. But, in times of constant change it is essential to have fixed reference points. When everything is moving, things have to be kept in place.

Ordemo stands out as a constant factor in dynamic office worlds. The range provides places to keep apparently everyday objects such as documents, files and equipment. Looked from another angle, it stands for success and promising ideas.

As soon as you fill Ordemo with life, you will notice that our designers have grant a lot of room for four aspects: functionality, versatility, quality and innovation.

| NL |

Welkom bij Samas

Mobiliteit en flexibiliteit zijn twee van de belangrijkste thema's van dit moment. Maar waar de omgeving voortdurend in verandering is, zijn vaste referentiepunten onmisbaar: waar alles in beweging is, kan men niet zonder ordening.

Als constante in dynamische kantooromgevingen zet Ordemo accenten. Het programma biedt opbergplekken voor schijnbaar alledaagse objecten als documenten, ordners en kantoormaterialen, de stille getuigen van behaalde successen en nieuwe ideeën.

Zodra u Ordemo vult en tot leven brengt, beseft u hoeveel ruimte onze designers hebben geboden aan vier aspecten: functionaliteit, variabiliteit, kwaliteit en innovatie.

| F |

Bienvenue chez Samas

La mobilité et la flexibilité font partie des sujets déterminants de notre époque. Cependant, dans un monde soumis à de constantes transformations, des points d'ancrage fixes s'avèrent indispensables: quand tout est en mouvement, on doit aussi tenir de l'ordre.

Ordemo pose des accents représentant des constantes dans l'univers dynamique des bureaux. Le programme offre des lieux de rangement pour des objets qui à première vue sont banals, tels que des documents, des classeurs et les instruments de travail. Toutefois, si on les considère depuis une autre perspective, on se rend compte qu'ils sont l'expression des succès obtenus et d'idées prometteuses.

Une fois que vous aurez insufflé la vie à Ordemo, vous sentirez que nos designers ont réservé beaucoup de place à quatre aspects particuliers: la fonctionnalité, la variabilité, la qualité et l'innovation.

Inhalt / Content / Inhoud / Sommaire

Schrank- und Regalelemente / Cabinet and shelving elements / Kast- en stellingelementen / Eléments pour armoires et étagères 4

Stapelbare Schränke / Stackable cabinets / Stapelbare kasten / Armoires empilables 12

Details / Details / Details / Détails 22

Schwebetürschränke / Cabinets with suspended doors / Zweefdeurkasten / Armoires à porte suspendue 24

Hängeregistraturschränke / Filing cabinets / Hangmappenkasten / Armoires pour dossiers suspendus 26

Bücherregale / Bookshelves / Boekenrekken / Bibliothèques 28

Container, Shuttles, Technikcontainer, Beistellmöbel und -tische / Containers, shuttles, equipment containers, occasional furniture and tables / Bureauonderkasten, shuttles, technische bureauonderkasten, bijzetmeubels en -tafels / Caissons, shuttles, caissons techniques, meubles et tables d'appoint 32

Oberflächen / Surfaces / Oppervlakken / Surfaces 44

| D |

Schrank- und Regalelemente

Auf den ersten Blick zeigt sich ein repräsentatives Erscheinungsbild, auf den zweiten Blick lassen sich viele innere Werte entdecken. Ordemo ist äußerst wandlungsfähig – ob mit Acrylglasdrehtüren oder als Regal.

| GB |

Cabinet and shelving elements

At first glance you see the characteristic appearance, at second glance there are lots of inner qualities to discover. Ordemo is extremely versatile – whether it is used with acrylic glass revolving doors or as a shelving unit.

| NL |

Kast- en stellingelementen

Een op het eerste gezicht representatief totaalbeeld blijkt op het tweede gezicht een onvermoede rijkdom aan innerlijke waarden te herbergen. Ordemo is zeer gemakkelijk te veranderen – met deuren van acrylaatglas of als open stelling.

| F |

Eléments pour armoires et étagères

A première vue, on remarque une apparence extérieure représentative, mais en regardant mieux, on découvre de nombreuses valeurs intrinsèques. Ordemo a des capacités de transformation extrêmes – qu'il se présente avec des portes pivotantes en verre acrylique ou comme étagère.

| D |
Die Elemente sind in vielfältigen Dekor- und Furnieroberflächen kombinierbar. Eine individuelle Abstimmung auf die „Umgebung“ fällt damit leicht.

| GB |
Cabinet and shelving elements:
The elements can be combined with numerous finishes and veneers. So it is easy to meet requirements and specifications.

| NL |
Kast- en stellingelementen: De losse elementen kunnen met allerlei decors en gefineerde oppervlakken worden gecombineerd en zijn zo gemakkelijk af te stemmen op de individuele wensen en eisen.

| F |
Eléments pour armoires et étagères:
Sur ces éléments, de nombreuses surfaces revêtues d’un décor ou de placage peuvent être combinées. Ainsi, il est facile de respecter individuellement les désirs et les objectifs.

Abmessungen
Dimensions
Afmetingen
Dimensions

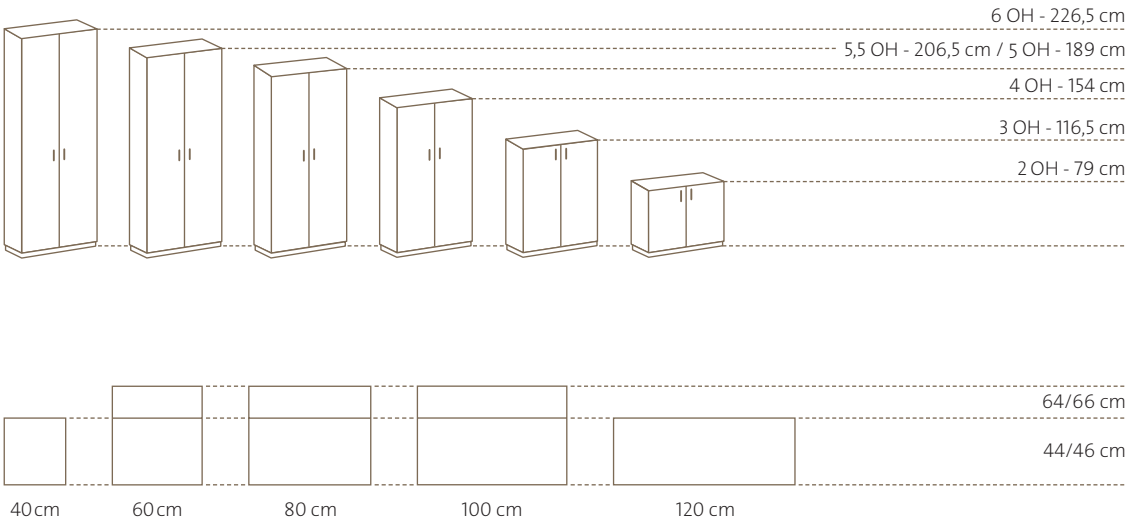

| D |
Schrankbreite von 40 bis 160 cm.
Schrankhöhe auf Sockel von 79 bis 226,5 cm.
Schranktiefe 44 oder 64 cm.

| GB |
Width from 40 to 160 cm.
Height on plinth from 79 to 226.5 cm.
Depth 44 or 64 cm.

| NL |
Kastbreedte 40 - 160 cm.
Hoogte kast op sokkel 79 - 226,5 cm.
Kastdiepte 44 of 64 cm.

| F |
Largeur des armoires: de 40 à 160 cm.
Hauteur des armoires sur socle: de 79 à 226,5 cm.
Profondeur des armoires: 44 ou 64 cm.

Frontvarianten
Alternative fronts
Frontvarianten
Variantes de façades

| D |
1 Regal **2** Drehtür **3** Acrylglastür **4** Vertikalrollladen **5** Kombischrank mit Schubladen **6** Drehtürschrank mit offenen Fächern **7** Kombischrank mit Drehtür und Schubladen **8** Schließfachschrank

| GB |
1 Shelves **2** Revolving door **3** Acrylic glass door **4** Vertical roller shutter **5** Combination with drawers **6** Revolving door and open compartments **7** Combination with revolving door and drawers **8** Closing compartments

| NL |
1 Stelling **2** Draaideur **3** Deur van acrylaatglas **4** Verticale jaloezie **5** Combikast met laden **6** Draaideurkast met open vakken **7** Combikast met draaideur en laden **8** Kast met dichte vakken

| F |
1 Etagère **2** Porte pivotante **3** Porte en verre acrylique **4** Volet roulant vertical **5** Armoire combinée avec des tiroirs **6** Armoire à portes pivotantes avec compartiments ouverts **7** Armoire combinée avec porte pivotante et tiroirs **8** Armoire à compartiment verrouillable

| D |
Komplettes Korpusschrankwandsystem mit Eck- und Aufsatzschränken, Türnischenauskleidung und Türüberbau, Deckenanschlussblenden und Wandanschlussblende.

| GB |
Complete cabinet wall system with corner and add-on cabinets, recess panelling and superstructure above the doors, ceiling and wall connecting panel.

| NL |
Corpussysteem voor een kastenwand met hoek- en opzetkasten, deurbovenbouw en -nisbekleding, plafond- en wandaansluitpanelen.

| F |
Système complet d'éléments muraux avec des armoires d'angle et des armoires hautes, un parement pour niche de porte et une superstructure de porte, des panneaux de raccordement au plafond et un panneau de raccordement mural.

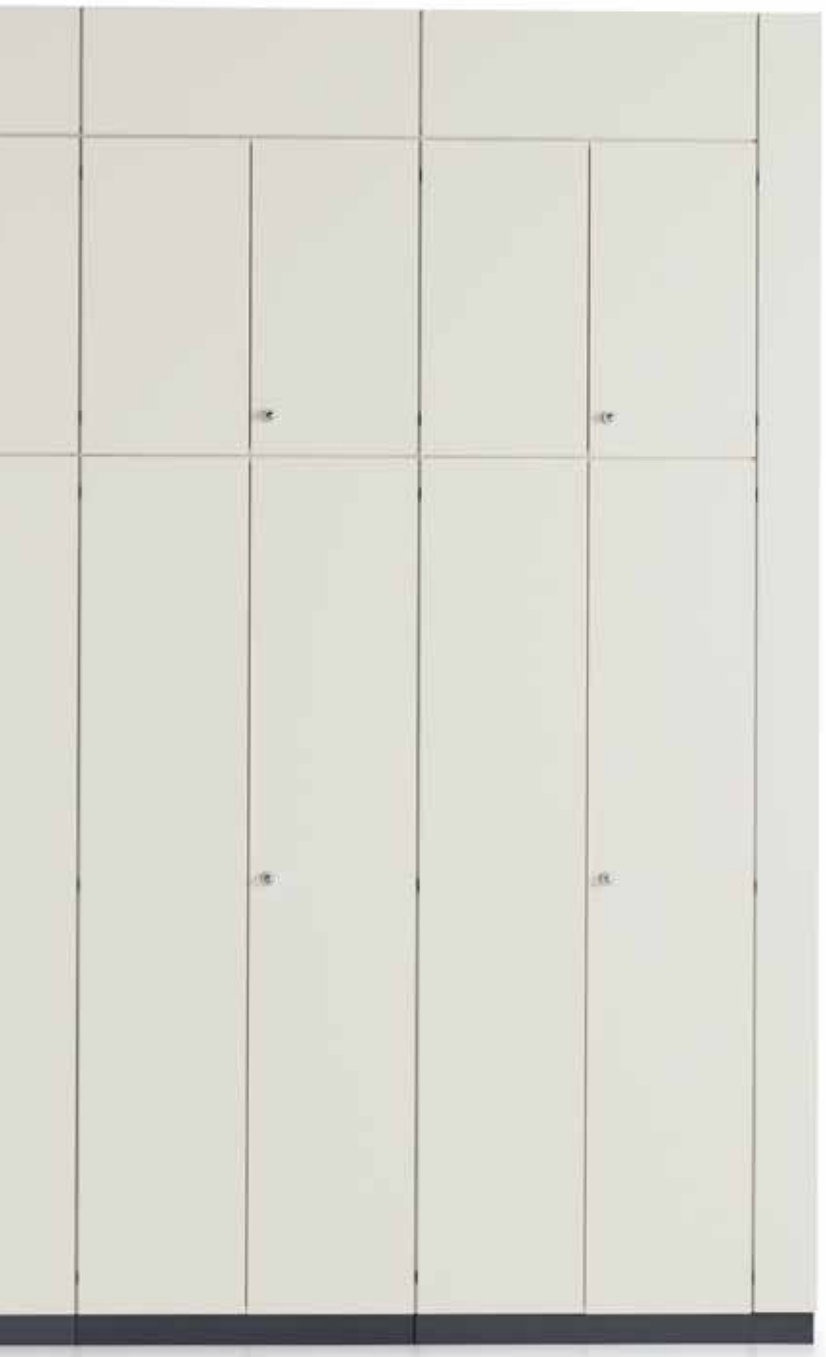

| D |
1 Eckschrank 90° **2** Nasszelle mit Boiler **3** Garderobenschrank **4** Decken- und Wandanschlussblende **5** Türnischenauskleidung **6** Aufsatzschrank

| GB |
1 Corner cabinet 90° **2** Plumbing unit with boiler **3** Wardrobe **4** Ceiling and wall connecting panel **5** Recess panelling **6** Add-on cabinet

| NL |
1 Hoekkast 90° **2** Natte cel met boiler **3** Garderobekast **4** Plafond- en wandaansluitpaneel **5** Deurnis **6** Opzetkast

| F |
1 Armoire d'angle 90° **2** Bloc eau avec chauffe-eau **3** Garderobe **4** Panneau de raccordement au plafond et de raccordement mural **5** Parement de niche de porte **6** Armoire superposée

Türen
Doors
Deuren
Portes

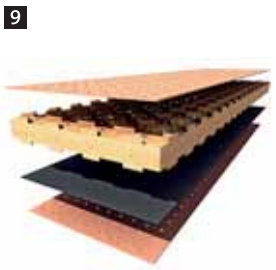

| D |
1 Scharnier 115° **2** Scharnier 270° **3** Acrylglastür weiß transluzent **4** Akustiktür lichtgrau, mikroperforiert **5** Klarglastür **6** Drehstangenverschluss **7** Schlagleiste, Türanschlag Drehtür **8** Türdämpfung (optional) **9** Schnitt Akustik-Front/-Sichtrückwand

| GB |
1 Hinge 115° **2** Hinge 270° **3** Acrylic glass door translucent white **4** Acoustic door light grey, micro-perforated **5** Clear glass door **6** Espagnolette bolt **7** Rabett ledge, door stop for revolving door **8** Soft-closing (optional) **9** Section of acoustic front/visible back

| NL |
1 Scharnier 115° **2** Scharnier 270° **3** Deur van doorschijnend acrylaatglas, wit **4** Akoestische deur lichtgrijs, met microperforaties **5** Deur van helder glas **6** Draaistangsluiting **7** Aanslaglijst, deuraanslag draaideur **8** Deurdemping (optie) **9** Doorsnede van akoestisch(e) front/achterwand in het zicht

| F |
1 Charnière 115° **2** Charnière 270° **3** Porte en verre acrylique blanc translucide **4** Porte acoustique gris clair, microperforée **5** Porte en verre transparent **6** Fermeture avec barre pivotante **7** Profilé en saillie, fermeture de la porte pivotante **8** Amortisseur de porte (en option) **9** Coupe façade acoustique/dos fini

Front
Front
Front
Façades

| D |
1 Dreholive **2** Bügelgriff, Typ VS **3** Muschelgriff

| GB |
1 Knob **2** Handle, type VS **3** Inset handle

| NL |
1 Draaiknop **2** Beugelgreep, type VS **3** Verzonken handgreep

| F |
1 Bouton pivotant **2** Poignée étrier, type VS **3** Poignée cuvette

Oberboden
Top sections
Bovenblad
Rayons supérieurs

| D |
1 Oberboden, Kante K **2** Oberboden, Kante M **3** Oberboden, Kante C **4** Innenliegender Oberboden ab 4 Ordnerhöhen **5** Aufsatzschrank

| GB |
1 Top section, edge K **2** Top section, edge M **3** Top section, edge C **4** Top section inside after 4 file heights **5** Add-on cabinet

| NL |
1 Bovenblad, rand K **2** Bovenblad, rand M **3** Bovenblad, rand C **4** Niet-uitstekend bovenblad vanaf 4 ordnerhoogtes **5** Opzetkast

| F |
1 Rayon supérieur, chant K **2** Rayon supérieur, chant M **3** Rayon supérieur, chant C **4** Rayon supérieur situé à l'intérieur à partir de 4 unités de hauteur **5** Armoire superposée

Tiefen
Depths
Dieptes
Profondeurs

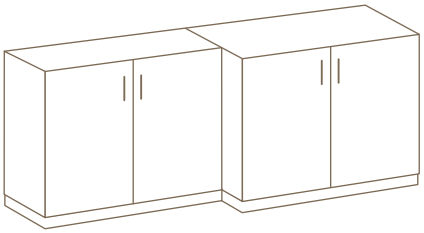

| D |
1 Schranktiefe 44 cm **2** Schranktiefe 64 cm, passend für 2 Ordner hintereinander **3** Ausziehbare Kleiderstange (T 44 cm) **4** Querlaufende Kleiderstange (T 64 cm)

| GB |
1 Cabinet depth 44 cm **2** Cabinet depth 64 cm, suitable for 2 files one behind the other **3** Pull-out clothes rail (D 44 cm) **4** Transverse clothes rail (D 64 cm)

| NL |
1 Kastdiepte 44 cm **2** Kastdiepte 64 cm, geschikt voor 2 ordners na elkaar **3** Uittrekbare kledingstang (diepte 44 cm) **4** Dwarse kledingstang (diepte 64 cm)

| F |
1 Profondeur d'armoire 44 cm **2** Profondeur d'armoire 64 cm, pour deux dossiers l'un derrière l'autre **3** Tringle à vêtements télescopique (P 44 cm) **4** Tringle à vêtements transversale (P 64 cm)

| D |

Stapelbare Schränke

Der Weg nach oben ist auch eine Frage der Anordnung. Da ist es nur konsequent, dass man Ordemo aufeinander stapeln kann. Praktisch: Querrollladen- und Schiebetürschränke präsentieren ihren Inhalt, ohne dass die Fronten in Benutzerflächen oder Verkehrswegeflächen hineinragen.

| GB |

Stackable cabinets

The way to the top also involves order. So it is logical that Ordemo units can be stacked one on top of the other. Practical: cabinets with horizontal roller shutters and sliding doors can reveal their contents without the fronts projecting out into the working space or traffic paths.

| NL |

Stapelbare kasten

De weg omhoog is ook een kwestie van ordening. Daarom spreekt het voor zich dat Ordemo gestapeld kan worden. Praktisch: rol- en schuifdeurkasten presenteren hun inhoud, zonder dat de deur kostbare werkruimte in beslag neemt of de doorstroming belemmert.

| F |

Armoires empilables

Le chemin vers le haut est aussi une question d'ordre. Dans ces conditions, il est tout simplement logique de pouvoir empiler Ordemo. Pratique: les armoires à volet roulant transversal et à portes coulissantes présentent leur contenu sans que les façades ne dépassent dans les surfaces dédiées aux utilisateurs ou sur les surfaces de circulation.

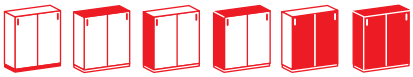

Abmessungen
Dimensions
Afmetingen
Dimensions

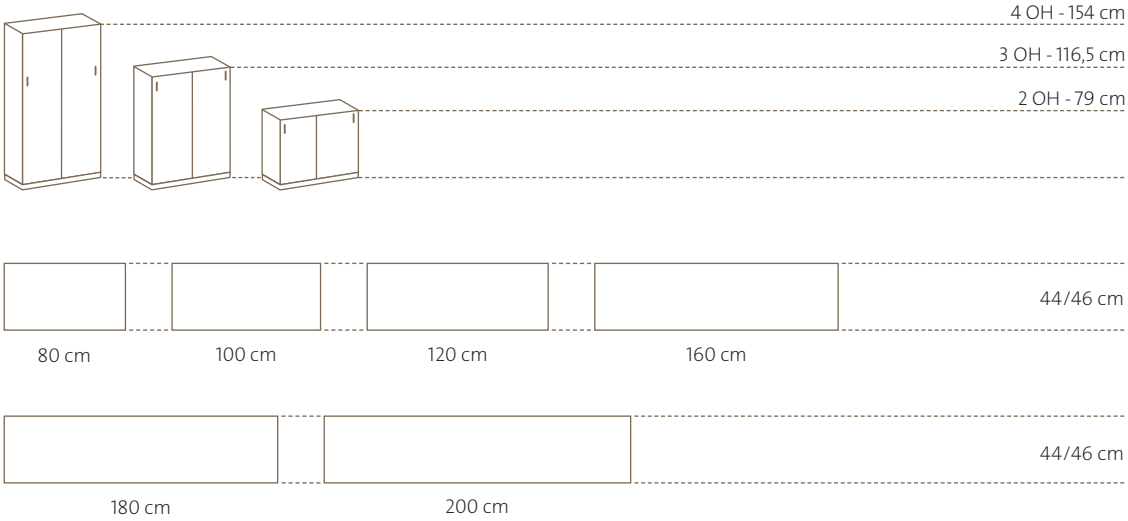

| D |
Auch hier bietet Ordemo unzählige Kombinationsmöglichkeiten aus Oberflächen, Griffen und Sockelhöhen und das sogar bis zu 200 cm Breite und 6 Ordnerhöhen.

| GB |
Cabinets with sliding doors: Ordemo also offers innumerable possible combinations of surfaces, handles and plinth heights, all up to a width of 200 cm and up to a height of 6 files.

| NL |
Schuifdeurkasten: Ook hier biedt Ordemo ontelbaar veel mogelijkheden voor combinaties van oppervlakken, handgrepen en sokkelhoogtes tot een kastbreedte van 200 cm en tot maar liefst 6 ordners hoog.

| F |
Armoires à portes coulissantes: Ici aussi, Ordemo offre d'innombrables possibilités de combinaison entre les surfaces, les poignées et les hauteurs de socle, et ceci même jusqu'à une largeur de 200 cm et des hauteurs allant jusqu'à 6 unités de hauteur.

Wechselseitig nutzbar
Can be used on both sides
Aan beide kanten te gebruiken
Avec accès alterné

Front
Front
Front
Façades

| D |
1 Bügelgriff, Typ CF **2** Muschelgriff **3** Durchgehende Griffleiste

| GB |
1 Handle, type CF **2** Recessed handle **3** Continuous handle rail

| NL |
1 Beugelgreep, type CF **2** Verzonken handgreep **3** Doorlopende greepstri

| F |
1 Poignée étrier, type CF **2** Poignée cuvette **3** Poignée droite d'un bout à l'autre

| D |
Funktionaler Komfort durch beidseitig angebrachte Schiebetüren – die optimale Schrankvariante, wenn es um Flächenoptimierung im Team- und im Großraumbüro geht.

| GB |
Functional convenience by fitted sliding doors on both sides – the best option for saving space in team and open-plan offices.

| NL |
Functioneel comfort door aan beide zijden aangebrachte schuifdeuren – de optimale kastvariant voor efficiënte ruimtebenutting in teamkantoren en kantoortuinen.

| F |
Confort fonctionnel grâce à des portes coulissantes aménagées des deux côtés – la version d'armoire optimale quand il est indispensable d'optimiser des surfaces dans un bureau d'équipe ou un bureau paysager.

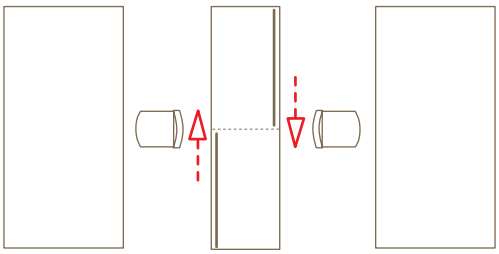

Ausziehtablar
Pull-out leaf
Uittrekblad
Tirette

| D |
Oberboden des Unterschranks optional mit abgestütztem und geführtem Metall-Ausziehtablar.

| GB |
Top section of the lower cabinet optionally available with supported, guided metal pull-out leaf.

| NL |
Bovenblad van de onderkast als optie met een ondersteund en geleid metalen uittrekblad.

| F |
Rayon supérieur de l'armoire basse en option avec tirette métallique équipée de support et de rails de guidage.

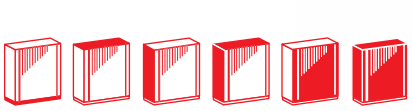

Abmessungen
Dimensions
Afmetingen
Dimensions

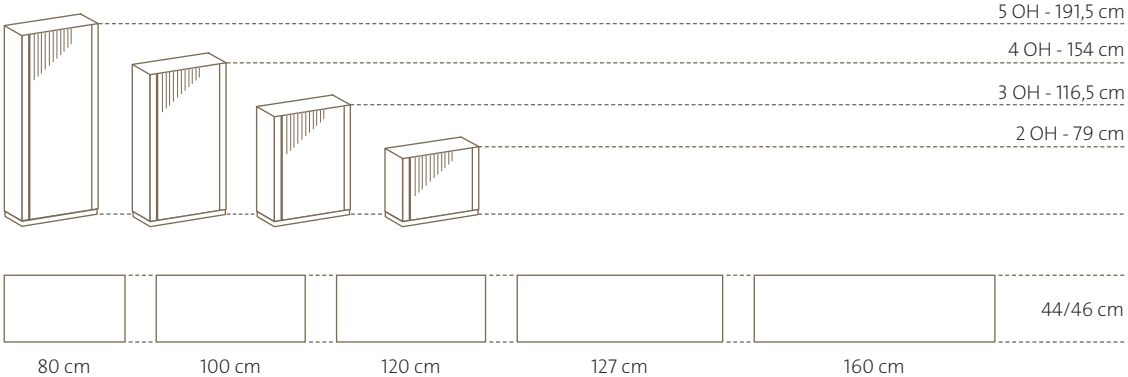

| D |
Schrankbreite von 80 bis 160 cm.
Schrankhöhe auf Sockel von 79 bis 191,5 cm.
Schranktiefe 44 cm.

| GB |
Width from 80 to 160 cm.
Height on plinth from 79 to 191.5 cm.
Depth 44 cm.

| NL |
Kastbreedte 80 - 160 cm.
Hoogte kast op sokkel 79 - 191,5 cm.
Kastdiepte 44 cm.

| F |
Largeur des armoires: de 80 à 160 cm.
Hauteur des armoires sur socle: de 79 à 191,5 cm.
Profondeur des armoires: 44 cm.

| D |
Die zeitlosen Stauraumklassiker erfinden sich durch die zahlreichen Kombinationsmöglichkeiten bei den Oberflächen immer wieder neu. Mit durchgehender Griffleiste und mittig angeordnetem Schloss ist dieser Schranktyp sehr vielfältig einsetzbar.

| GB |
Cabinets with horizontal roller shutters: These timeless classic storage solutions are always reinventing themselves thanks to the numerous possible combinations of the surfaces. With the continuous handle rail and the central lock, this type of cabinet is extremely versatile.

| NL |
Roldeurkasten: Deze tijdloze opbergklassiekers vinden zichzelf door de veelzijdige mogelijkheden voor het combineren van oppervlakken steeds opnieuw uit. Met een doorlopende greepstrip en in het midden geplaatst slot zijn deze kasten zeer veelzijdig toe te passen.

| F |
Armoires à volet roulant transversal: Les classiques intemporels du rangement se réinventent toujours et toujours grâce aux nombreuses possibilités de combinaison des surfaces. Avec sa poignée droite d'un bout à l'autre et sa serrure placée à mi-hauteur, ce type d'armoire peut être utilisé dans de très nombreux cas de figure.

Akustikfront
Acoustic front
Akoestisch front
Façade acoustique

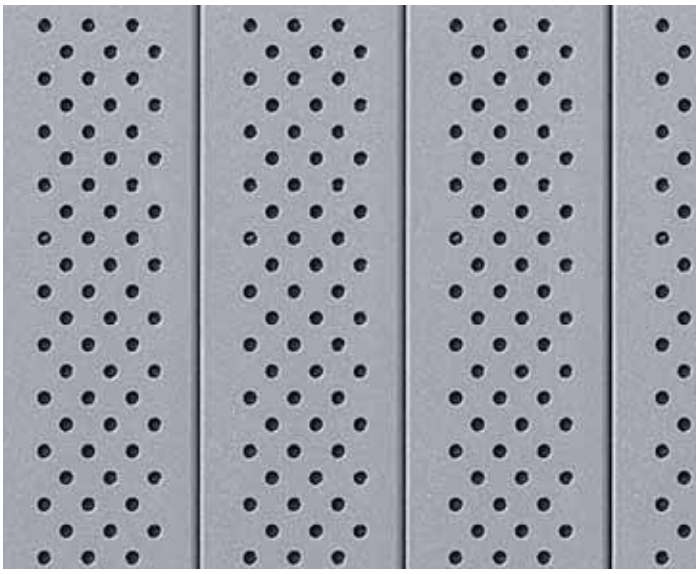

| D |
Ausführung nur in Silber

| GB |
Only available in silver

| NL |
Alleen in zilver uitgevoerd

| F |
N'existe qu'en argent

Rechts/links schließend
Right/left closing
Rechts/links sluitend
Fermeture à droite/
à gauche

| D |
Leichtgängiger einteiliger Rollladen serienmäßig, wahlweise rechts oder links schließend lieferbar.

| GB |
Smooth one-piece roller shutter as standard, available with right or left opening.

Front
Front
Front
Façade

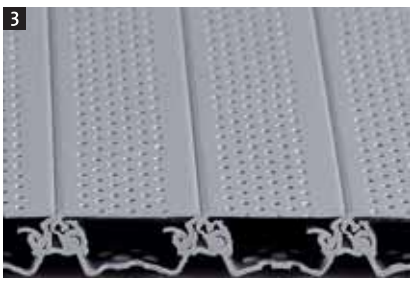

| D |
1 Griffleiste mit durchgehender Griffmulde **2** Akustik-Rollladen, Griffleiste mit durchgehender Griffmulde **3** Schnitt Akustik-Rollladen **4** Oberboden Vollkernplatte

| GB |
1 Handle rail with continuous recess **2** Acoustic roller shutter, handle rail with continuous recess **3** Section of acoustic roller shutter **4** Top section solid core board

| NL |
1 Greepstrip met doorlopend greepvlake **2** Akoestische jaloezie, greepstrip met doorlopend greepvlak **3** Doorsnede van akoestische jaloezie **4** Volkern bovenblad

| F |
1 Poignée droite cuvette d'un bout à l'autre **2** Volet roulant acoustique, poignée droite cuvette d'un bout à l'autre **3** Coupe volet roulant acoustique **4** Rayon supérieur plateau à cœur

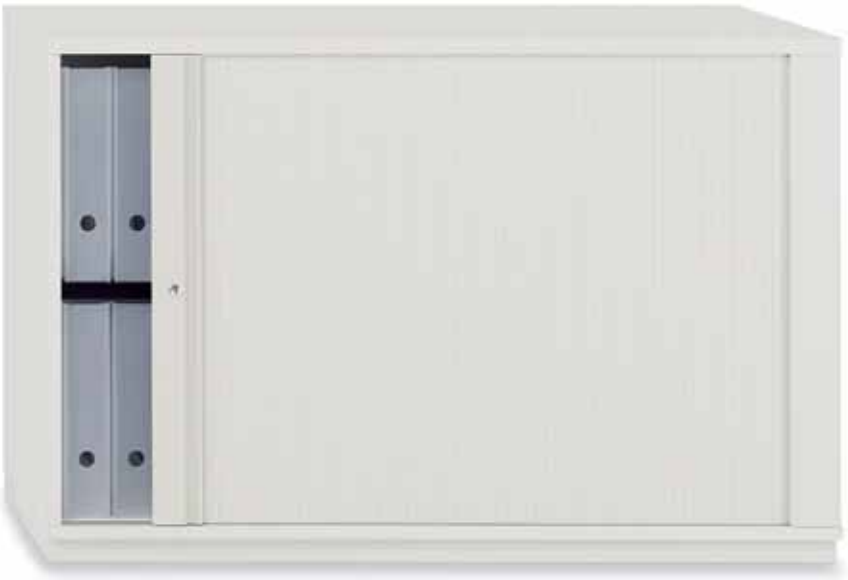

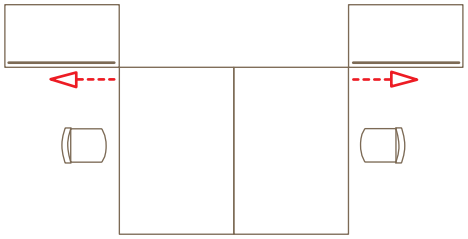

| NL |
Licht lopende eendelige jaloezie, standaard naar keuze met opening rechts of links leverbaar.

| F |
Volet roulant en une pièce facilement maniable, disponible en série au choix avec ouverture à droite ou à gauche.

Ausziehtablar
Pull-out leaf
Uittrekblad
Tirette

| D |
Oberboden des Unterschranks optional mit abgestütztem und geführtem Metall-Ausziehtablar.

| GB |
Top section of the lower cabinet optionally available with supported, guided metal pull-out leaf.

| NL |
Bovenblad van de onderkast als optie met een ondersteund en geleid metalen uittrekblad.

| F |
Rayon supérieur de l'armoire basse en option avec tirette métallique équipée de support et de rails de guidage.

Rückwände
Rear panel
Achterwanden
Panneaux arrière

| D |
1 Standardrückwand, 8 mm, rundum eingenutet und verleimt **2** Sichtrückwand Dekor, 19 mm **3** Sichtrückwand stoffbezogen, 19 mm **4** Sichtrückwand Akustikausführung, 19 mm, Dekor lichtgrau, mikroperforiert **5** Schnitt Sichtrückwand Akustikausführung, stoffbezogen

| GB |
1 Standard rear panel, 8 mm, grooved and sealed all around **2** Visible back finish, 19 mm **3** Visible back with fabric covering, 19 mm **4** Visible back acoustic version, 19 mm, light grey finish, micro-perforated **5** Section of visible back acoustic version, with fabric covering

| NL |
1 Standaard achterwand, 8 mm, rondom in een groef en verlijmd **2** Achterwand in het zicht, met decor, 19 mm **3** Achterwand in het zicht, gestoffeerd, 19 mm **4** Achterwand in het zicht, akoestische versie, 19 mm, decor lichtgrijs, met microperforaties **5** Doorsnede van achterwand in het zicht, akoestische versie, gestoffeerd

| F |
1 Panneau arrière standard, 8 mm, entièrement rainuré et collé **2** Dos fini avec décor, 19 mm **3** Dos fini à habillement textile, 19 mm **4** Dos fini version acoustique, 19 mm, décor gris clair, micro-perforé **5** Coupe dos fini version acoustique, à habillement textile

Sockel
Plinths
Sokkels
Socles

| D |
1 Sockel, 40 mm **2** Sockel, 75 mm **3** Teleskopsockel, 75 mm (+ 35 mm) **4** Fußgestell Rundrohr, 170 mm **5** Fußgestell Quadratrohr, 170 mm **6** Höhenausgleich durch den Unterboden einstellbar **7** Stahlfachboden, 24 mm **8** Verschiebbare Buchstütze

Inneneinrichtung
Interiors
Binnenwerk
Agencement intérieur

| D |
9 Ausziehbarer Fachboden **10** Schräg gestellter Prospektboden **11** Hängeregistraturauszug **12** Rasterbox mit 5 Auszügen **13** Teleskophängerahmen mit Hängemappen **14** Teleskophängerahmen mit Karteiboxen **15** Schiene für Pendelregistratur (Zippel, Leitz, Elba)

| GB |
1 Plinth, 40 mm **2** Plinth, 75 mm **3** Telescopic plinth, 75 mm (+ 35 mm) **4** Stand with round tubular legs, 170 mm **5** Stand with square tubular legs, 170 mm **6** Height can be adjusted through the base **7** Steel shelf, 24 mm **8** Adjustable bookends **9** Extractable base **10** Sloping brochure shelf **11** Drawer with hanging files **12** Filing box with 5 trays **13** Telescopic hanging frame with hanging files **14** Telescopic hanging frame with record card boxes **15** Rail for hanging files (Zippel, Leitz, Elba)

| NL |
1 Sokkel, 40 mm **2** Sokkel, 75 mm **3** Telescoopsokkel, 75 mm (+ 35 mm) **4** Onderstel van ronde buizen, 170 mm **5** Onderstel van vierkante buizen, 170 mm **6** Door de bodemplaat heen in de hoogte te verstellen **7** Stalen legbord, 24 mm **8** Verschuifbare boekensteunen **9** Uittrekbare legplank **10** Tijdschriftenschap **11** Hangmappenlade **12** Rasterbox met 5 schuifladen **13** Telescopisch hangmappenframe **14** Telescopisch hangmappenframe met kaartenbakken **15** Rail voor draaiende hangmappenframes (Zippel, Leitz, Elba)

| F |
1 Socle, 40 mm **2** Socle, 75 mm **3** Socle télescopique, 75 mm (+ 35 mm) **4** Piétement tube rond, 170 mm **5** Piétement tube carré, 170 mm **6** Compensation de hauteur réglable via le rayon inférieur **7** Rayon en acier, 24 mm **8** Serre-livre mobile **9** Rayon télescopique **10** Rayonnage de triage incliné pour prospectus **11** Tiroir à dossiers suspendus **12** Bloc-classeur à 5 bacs/tiroirs **13** Cadre de suspension télescopique avec dossiers suspendus **14** Cadre de suspension télescopique avec fichiers **15** Rail pour dossiers suspendus (Zippel, Leitz, Elba)

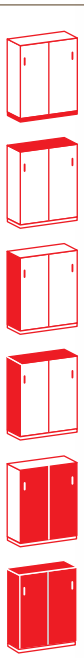

| D |

Schwebetürschränke

Bei diesen innovativen Schränken ist keine zusätzliche Raumtiefe zum Öffnen der Türen notwendig. Die hochwertigen Fronten schweben leicht zur Seite und geben den Blick auf die durchdachte Innenaufteilung frei.

| GB |

Cabinets with suspended doors

With these innovative cabinets no additional space for opening the doors is needed. The high quality fronts float gently to the side giving a view of the intelligent interior arrangement.

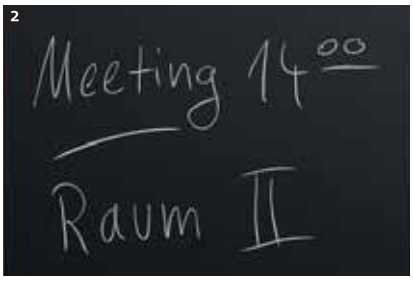

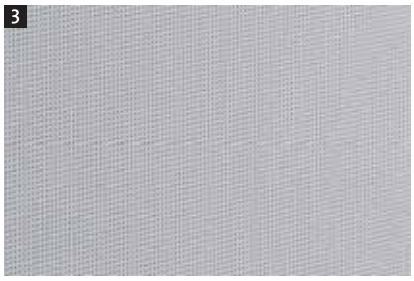

| D |
1 Front mit RGB-LED **2** Front Tafellack **3** Front Akustikausführung **4** Front stoffbezogen

| GB |
1 Front with RGB LED **2** Front with blackboard finish **3** Front acoustic version **4** Front with fabric covering

| NL |
1 Front met RGB-led **2** Front met schoolbordverf **3** Front in akoestische uitvoering **4** Gestoffeerd front

| F |
1 Façade avec LED RGB **2** Façade avec peinture pour tableaux **3** Façade version acoustique **4** Façade à habillement textile

| NL |
Zweefdeurkasten

Bij deze innovatieve kasten is er geen extra diepte in het vertrek nodig om de deuren te openen. De hoogwaardige fronten zweven licht opzij en geven vrij zicht op de doordachte indeling in de kast.

| F |
Armoires à porte suspendue

Sur ces armoires innovantes, une profondeur supplémentaire n'est pas nécessaire dans la pièce pour ouvrir les portes. Les façades de haute qualité coulissent facilement sur le côté, permettant ainsi d'apercevoir l'agencement intérieur sophistiqué.

| D |
Auch auf die inneren Werte kommt es an. Die Schübe mit Auszugssperre laufen leicht, geräuscharm und spurtreu auf bis zu 65 kg belastbaren Teleskopführungen.

| GB |
Filing cabinets: The inner qualities are important as well. The drawers with overshoot catch run smoothly, quietly and straight on telescopic rails that are resilient up to 65 kg.

| NL |
Hangmappenkasten: Ook de interne waarden spelen een rol. De schuifladen met uittrekblokkering lopen licht, geluidsarm en stabiel op tot met 65 kg te belasten telescoopgeleidingen.

| F |
Armoires pour dossiers suspendus: Les valeurs intrinsèques, elles aussi, sont importantes. Les tiroirs équipés d'un système d'interblocage s'ouvrent facilement, sont silencieux et ont une course bien rectiligne sur des guidages télescopiques pouvant supporter jusqu'à 65 kg.

| D |
Bei allen Elementen sind die Dekor- und Furnieroberflächen vielfältig kombinierbar, damit eine individuelle Abstimmung auf die „Umgebung“ leicht fällt.

| GB |
The elements come with numerous finishes and veneers that can be combined. So it is easy to meet requirements and specifications.

| NL |
De losse elementen kunnen met allerlei decors en gefineerde oppervlakken worden gecombineerd en zijn zo gemakkelijk af te stemmen op individuele wensen en eisen.

| F |
Sur ces éléments, de nombreuses surfaces revêtues d’un décor ou de placage peuvent être combinées. Ainsi, il est facile de respecter individuellement les désirs et les objectifs.

Abmessungen
Dimensions
Afmetingen
Dimensions

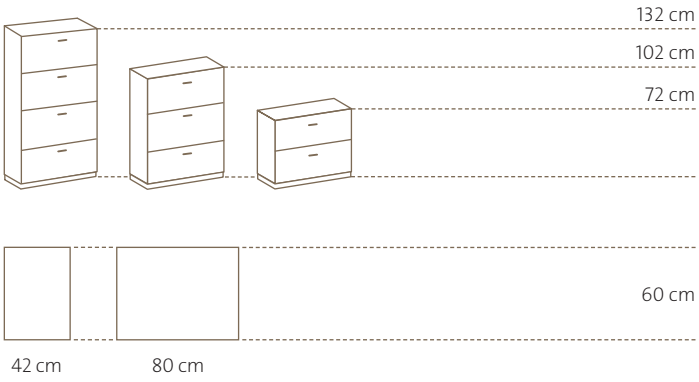

| D |
Schrankbreite 42 oder 80 cm.
Schrankhöhe auf Sockel 72, 102 oder 132 cm.
Schranktiefe 60 cm.

| GB |
Width 42 or 80 cm.
Height on plinth 72, 102 or 132 cm.
Depth 60 cm.

| NL |
Kastbreedte 42 of 80 cm.
Hoogte kast op sokkel 72, 102 of 132 cm.
Kastdiepte 60 cm.

| F |
Profondeur des armoires: 42 ou 80 cm.
Hauteur des armoires sur socle: 72, 102 ou 132 cm. Profondeur des armoires: 60 cm.

Inneneinrichtung
Interiors
Binnenwerk
Agencement intérieur

| D |
1 Schließung mittels Zentralverschluss **2** Schub mit Karteibahnen **3** Schub mit Hängerahmen

| GB |
1 Central lock **2** Drawer with card file containers **3** Drawer with hanging frame

| NL |
1 Met centraal sluitmechanisme **2** Schuiflade met kaartenbakken **3** Schuiflade met hangmappenframes

| F |
1 Fermeture centrale **2** Tiroir avec casiers pour fiches **3** Tiroir avec cadre pour dossiers suspendus

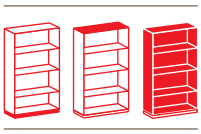

| D |

Bücherregale

Klare geometrische Formen bestimmen das Aussehen dieses modular zu erweiternden Regalsystems. Hier finden Bücher, geordnet nach Inhalt, Größe oder alphabetisch, schnell ihren Platz. Und genauso schnell findet man sie auch wieder.

| GB |

Bookshelves

Clear, geometrical forms determine the appearance of this modular expandable shelving system. Books can be put away quickly, arranged according to content, size or in alphabetical order. And just as fast they will be found again.

Abmessungen
Dimensions
Afmetingen
Dimensions

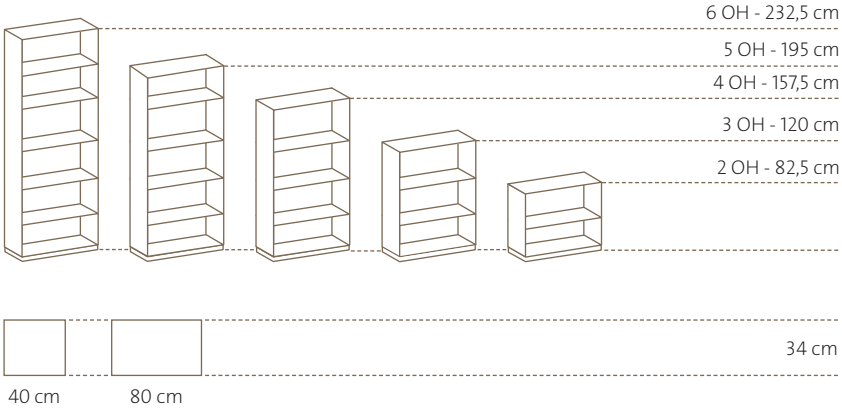

| D |
Regalbreite 40 oder 80 cm.
Regalhöhe auf Sockel 82,5 bis 232,5 cm.
Regaltiefe 34 cm.

| GB |
Shelf width 40 or 80 cm.
Shelving height on plinth 82.5 to 232.5 cm.
Shelf depth 34 cm.

| NL |
Kastbreedte 40 of 80 cm.
Kasthoogte op sokkel 82,5 - 232,5 cm.
Kastdiepte 34 cm.

| F |
Largeur des étagères: 40 ou 80 cm.
Hauteur de l'étagère sur socle:
de 82,5 à 232,5 cm.
Profondeur de l'étagère 34 cm.

| NL |
Boekenkasten

Duidelijke geometrische vormen bepalen het uiterlijk van dit modulair uit te breiden boekenkastsysteem. Hier vinden boeken, gerangschikt op inhoud, grootte of op alfabetische volgorde snel een plek. En net zo snel vindt u ze weer terug.

| F |
Bibliothèques

Des formes géométriques claires déterminent l'aspect extérieur de ce système qui peut être étendu de manière modulaire. Ici, les livres trouvent vite leur place, rangés en fonction du sujet dont ils traitent, de leur taille ou par ordre alphabétique. Et on les retrouve aussi vite.

| D |

Container

Ordemo spielt auch direkt am Arbeitsplatz eine Hauptrolle. Die zahlreichen Ausführungs- und Ausstattungsvarianten der Container erfüllen hohe Anforderungen an Flexibilität und Vielseitigkeit. Den Zeitgeist aufgreifend verfügen diese Container über neuartige Features wie verdeckte Rollen oder Gleiter. Mit attraktiven seitlichen Grifffalzblenden versehen, ergibt sich eine formschöne moderne Interpretation dieses Büroklassikers.

| GB |

Container

Ordemo is an important addition to the direct workspace too. The numerous container alternatives and equipment options satisfy the highest demands of flexibility and versatility. According to the spirit of the time, these containers have new features such as hidden castors or sliders. Attractive rebated handles at the sides give an elegant modern interpretation to this office classic.

| NL |

Bureauonderkast

Ordemo speelt ook direct op de werkplek een hoofdrol. De vele uitvoerings- en inrichtingsvarianten van de bureauonderkasten voldoen aan hoge eisen op het gebied van flexibiliteit en veelzijdigheid. In lijn met de tijdgeest beschikken deze bureauonderkasten over innovatieve features zoals verborgen wielen of glijders. En met mooie gefreesde handgrepen aan de zijkant ontstaat er een strakke, moderne interpretatie van deze kantoorklassieker.

| F |

Caissons

Ordemo joue aussi le rôle principal directement sur le poste de travail. Les nombreuses versions et équipements des caissons satisfont à un haut niveau de flexibilité et de diversité. Tout à fait dans l'esprit du temps, ces caissons disposent de détails innovants tels que les roulettes ou des glissières recouvertes. Ce classique du bureau est décliné dans une interprétation moderne esthétique grâce à des cuvettes de préhension latérale attrayantes.

| D |
Nicht einer sieht aus wie der andere. Die Vielfalt der kombinierbaren Oberflächen macht den Unterschied.

| GB |
Container: No one looks like another. The number of combinable surfaces makes the difference.

| NL |
Bureauonderkast: Ze zien er allemaal verschillend uit. Het grote aantal oppervlakken dat met elkaar kan worden gecombineerd maakt het verschil.

| F |
Caissons: Ils sont tous différents. La diversité des surfaces combinables fait la différence.

Abmessungen
Dimensions
Afmetingen
Dimensions

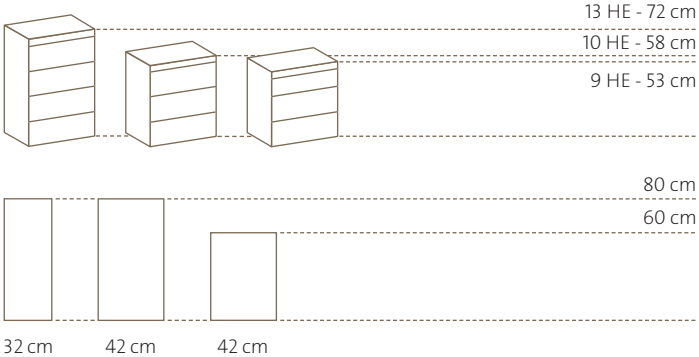

| D |
Containerbreite 32 oder 42 cm.
Containerhöhe 9 HE, 10 HE oder 13 HE.
Containertiefe 60 und 80 cm.

| GB |
Width 32 or 42 cm.
Height 9 HE, 10 HE or 13 HE.
Depth 60 and 80 cm.

| NL |
Breedte bureauonderkast 32 of 42 cm.
Hoogte bureauonderkast 9 HE,
10 HE of 13 HE.
Diepte bureauonderkast 60 en 80 cm.

| F |
Largeurs de caisson: 32 ou 42 cm.
Hauteurs de caisson: 9 UH, 10 UH ou 13 UH.
Profondeurs de caisson: 60 et 80 cm.

Fronten/Kanten
Fronts/edges
Fronten/Randen
Façades/Chants

| D |
1 Muschelgriff
2 Bügelgriff, Typ TS
3 Seitliche Grifffalzblende, Oberboden Kante K
4 Oberboden Kante M
5 Oberboden Kante C
6 Oberboden Vollkernplatte
7 Klappschlüssel
8 Auf Gleiter, 35 mm
9 Auf Rollen, 35 mm

Auszug
Drawer
Middenlade
Tiroir

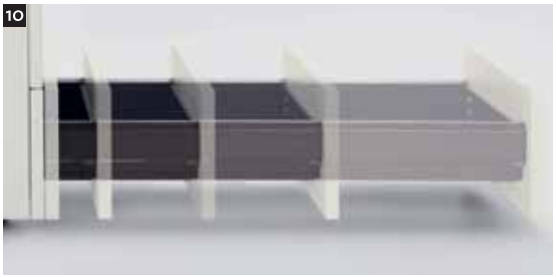

| D |
10 Serienmäßige Einzugsdämpfung
11 Schübe mit Teilauszug (4/5 ausziehbar) oder mit Vollauszug

| GB |
1 Recessed handle **2** Handle, type TS **3** Side rebated handles, top section edge K
4 Top section edge M
5 Top section edge C
6 Top section full-core panel
7 Hinged lock **8** On sliders, 35 mm **9** On castors, 35 mm
10 Soft closing as standard
11 Drawer with partial opening (to 4/5 of its length) or full opening

| NL |
1 Verzonken handgreep
2 Beugelgreep, type TS
3 Gefreesde handgreep aan de zijkant, bovenblad rand K **4** Bovenblad, rand M
5 Bovenblad, rand C
6 Volkern bovenblad
7 Opvouwbare sleutel
8 Op glijders, 35 mm
9 Op wielen, 35 mm
10 Standaard zelfsluitend
11 Lade met twee openingsstanden: 4/5 of volledig uitgetrokken

| F |
1 Poignée cuvette **2** Poignée étrier, type VS **3** Cuvettes de préhension latérales, rayon supérieur chant K
4 Rayon supérieur, chant M
5 Rayon supérieur, chant C
6 Rayon supérieur plateau à cœur **7** Clé escamotable
8 Sur glissières, 35 mm
9 Sur roulettes, 35 mm
10 Amortisseurs de rentrage en série **11** Tiroirs avec ouverture partielle (4/5 ouvrables) ou ouverture complète

| D |
Alle Container mit Materialauszug, Auszugssperre, Zentralverschluss, Einzugsdämpfung und Stahlschüben. Oberboden der 9 und 10 HE-Container 19 mm stark, Oberböden der Standcontainer 25 mm stark.

| GB |
Container: All containers with stationery tray, opening catch, central lock, soft closing and steel drawers. Top section of the 9 and 10 HE containers 19 mm thick, top section of static containers 25 mm thick.

| NL |
Bureauonderkast: Alle bureauonderkasten met materialenlade, uittrekblokkering, centraal sluitmechanisme, zelfsluitend en met stalen laden. Bovenblad van de 9 en 10 HE bureauonderkasten 19 mm dik, bovenblad van de vaste bureauonderkasten 25 mm dik.

| F |
Casier: Tous les caissons sont équipés d'un tiroir pour petit matériel, d'un système d'interblocage, d'une fermeture centrale, d'un amortisseur de rentrage et de tiroirs en acier. Rayon supérieur des caissons 9 et 10 UH: 19 mm d'épaisseur, rayon supérieur des caissons sur patins: 25 mm d'épaisseur.

| D |
Materialauszug 40 cm tief, mit Unterteilung und DIN A4-Ablage.

| GB |
Stationery organizer with dividers and DIN A4-tray, 40 cm deep.

| NL |
Materialenlade met onderverdeling en DIN A4-vak, 40 cm diep.

| F |
Tiroir pour petit matériel avec compartimentage et rangement DIN A4, 40 cm de profondeur.

Einrichtungssets
Equipment sets
Inrichtingssets
Kits d'agencement

1

2

3

4

5

6

7

| D |
1 Set mit 2 Rastertrennschieden, 5 Querunterteilern DIN A5 und 3 Querunterteilern DIN A6 sowie einer Einsatzschale mit Unterteilung **2** Set mit 2 Rastertrennschieden und 1 Stempelhalter **3** Set mit 7 Formularablagen DIN A4 **4** Vier Karteikästen DIN A6 quer mit je zwei Stützplatten **5** Drei Karteikästen DIN A5 quer mit je zwei Stützplatten **6** Einsatzschalen für Schubboden und Schubseitenwand, mit und ohne Unterteilung **7** Ablagen für je 20 CDs

| GB |
1 Set with 2 organizers, 5 DIN A5 cross-dividers and 3 DIN A6 cross-dividers and a divided stationery tray **2** Set with 2 organizers and 1 stamp holder **3** Set with 7 compartments for DIN A4 forms **4** Four DIN A6 record card boxes across, each with two support leafs **5** Three DIN A5 record card boxes across, each with two support leafs **6** Removable trays for the bottom or side walls of drawers, with or without dividers **7** Racks to hold up to 20 CDs each

| NL |
1 Set met 2 rasterverdelers, 5 dwarsverdelers DIN A5, 3 dwarsverdelers DIN A6 en een inzetbak met onderverdeling **2** Set met 2 rasterverdelers en 1 stempelhouder **3** Set met 7 formuliervakken DIN A4 **4** Vier kaartenbakken DIN A6 dwars met twee steunplaten elk **5** Drie kaartenbakken DIN A5 dwars met twee steunplaten elk **6** Inzetbakken voor ladebodem en ladezijwand, met en zonder onderverdeling **7** Bakken voor 20 cd's elk

| F |
1 Kit avec 2 trieurs-séparateurs, 5 séparateurs transversaux DIN A5 et 3 séparateurs transversaux DIN A6 ainsi qu'un bac amovible avec compartimentage **2** Kit avec trieurs-séparateurs et 1 porte-tampons **3** Kit avec 7 casiers à formulaires DIN A4 **4** Quatre fichiers DIN A6 transversal avec deux plaques de soutien dans chacun **5** Trois fichiers DIN A5 transversal avec deux plaques de soutien dans chacun **6** Bacs amovibles pour le fond du tiroir et la paroi latérale du tiroir, avec et sans compartimentage **7** Bacs offrant chacun de la place pour ranger 20 CD

| D |
Variable Arbeitsplätze erfordern höchstmögliche Flexibilität. Die mobilen Shuttles sind immer genau da, wo sie gebraucht werden.

| GB |
Shuttles: Versatile workstations call for the maximum amount of flexibility. Mobile shuttles are always where they are needed.

| NL |
Shuttles: Variabele werkplekken vereisen optimale flexibiliteit. De mobiele shuttles zijn altijd op de juiste plek.

| F |
Shuttles: Les postes de travail variables exigent le plus haut niveau possible de flexibilité. Les shuttles mobiles sont toujours exactement là où l'on a besoin d'eux.

Griffe & Rollen
Handles & castors
Handgrepen & wielen
Poignées & roulettes

1

2

Formvarianten
Alternative shapes
Vormvarianten
Différentes formes

| D |
1 Regalshuttle **2** Rollladenshuttle **3** Shuttle mit Schubladen

| GB |
1 Shuttle with shelves **2** Shuttle with roller shutter **3** Shuttle with drawers

| NL |
1 Rekshuttle **2** Jaloezieshuttle **3** Shuttle met laden

| F |
1 Shuttle étagère **2** Shuttle à volet roulant **3** Shuttle avec des tiroirs

| D |
1 Designrollenträger **2** Designrohrgriff **3** Funktionsrollenträger **4/5** Klappgriff mit Briefschlitz und Namensfeld

| GB |
1 Castor mount **2** Tubular handle **3** Functional castor mount **4/5** Fold-down handle with letter slot and name plate

| NL |
1 Design-wielhouder **2** Designgreepbuis **3** Functionele wielhouder **4/5** Inklapbare handgreep met brievengleuf en naamplaatje

| F |
1 Support de roulette design **2** Poignée tubulaire design **3** Support de roulette fonctionnel **4/5** Poignée escamotable avec fente pour lettre et plaque nominative

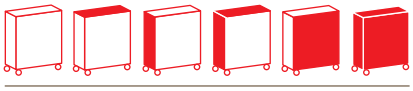

| D |
Technikcontainer

Alles findet seinen Platz. Vom PC über den Multifunktionsdrucker bis hin zum Zubehör. Mit integriertem Ordnungs- und Ablagesystem.

| GB |
Containers for technical equipment

A place for everything. From the PC, through the multi-function printer, to the accessories. With integrated filing and storage system.

1

2

3

3

| D |
1 Towerfach seitlich und hinten mit Lüftungsblech **2** Hinteres Lüftungsblech abnehmbar **3** Druckerauszugstablar

| GB |
1 Tower rack, with vents at sides and rear **2** Removable rear ventilation panel **3** Pull-out printer tray

| NL |
1 Towervak aan de zij- en achterkant voorzien van een ventilatiepaneel **2** Afneembaar ventilatiepaneel aan de achterzijde **3** Uittrekbaar printerblad

| F |
1 Niche latérale pour unité centrale pourvue d'une tôle d'aération au dos **2** Tôle d'aération du fond amovible **3** Rayon de l'imprimante sur glissières

| NL |
Apparatentrolleys

Alles op zijn plek. Van pc en all-in-one printer tot alle accessoires. Met geïntegreerd opbergsysteem.

| F |
Caissons techniques

Tout trouve sa place. Du PC aux accessoires en passant par l'imprimante multifonctions. Avec système de classement et d'archivage intégré.

Abmessungen
Dimensions
Afmetingen
Dimensions

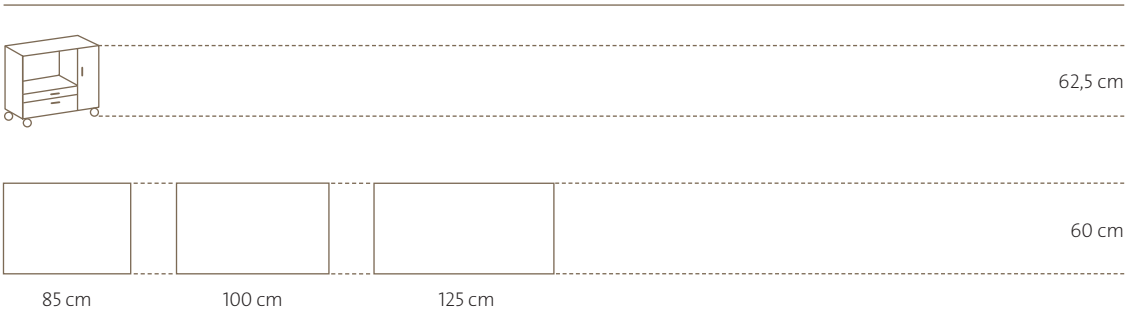

| D |
Containerbreite 85, 100 und 125 cm.
Containerhöhe 62,5 cm.
Containertiefe 60 cm.

| GB |
Width 85, 100 and 125 cm.
Height 62.5 cm.
Depth 60 cm.

| NL |
Breedte bureauonderkast 85, 100 en 125 cm.
Hoogte bureauonderkast 62,5 cm.
Diepte bureauonderkast 60 cm.

| F |
Largeurs de caisson: 85, 100 et 125 cm.
Hauteur du caisson: 62,5 cm.
Profondeur du caisson: 60 cm.

| D |
Beistelltische, stufenlos von 72 bis 116 cm höhenverstellbar.

| GB |
Occasional tables, with continuous height adjustment from 72 to 116 cm.

| NL |
Bijzettafels, traploos van 72 - 116 cm in hoogte verstelbaar.

| F |
Tables d'appoint, réglables en hauteur sans paliers de 72 à 116 cm.

| D |
Ob als Arbeitsflächenerweiterung oder Ablagemöglichkeit – Design und Zweckmäßigkeit müssen sich nicht ausschließen.

| GB |
Occasional furniture: Whether intended to extend the work space or provide extra storage – design and purpose must not be forgotten.

| NL |
Bijzetmeubels: Als uitbreiding van het werkoppervlak of voor extra afleg- of opbergmogelijkheden – design en doelmatigheid gaan hand in hand met elkaar.

| F |
Meubles d'appoint: Que ce soit pour élargir la surface de travail ou pour créer une surface de classement – le design et le côté pratique ne s'excluent pas mutuellement.

PC-Tisch
PC table
Pc-tafel
Table PC

| D |
PC-Rack mit Lochblech-Sichtblende. Per Inbus oder Kurbel von 79 bis 123 cm stufenlos höhenverstellbar, optional mit Bildschirmblende und CPU-Halter.

| GB |
PC stand with perforated visible panel. Continuous height adjustment from 79 to 123 cm by allen key or crank, optionally available with monitor screen and CPU mount.

| NL |
Pc-rek met geperforeerd scherm. Met een schroef of slinger van 79 tot 123 cm traploos in hoogte verstelbaar, als optie met afscherming voor beeldscherm en CPU-houder.

| F |
Rack PC avec cache en tôle perforée. Réglable en hauteur de 79 à 123 cm sans paliers au moyen d'une clé Allen ou d'une manivelle, en option avec cache de confidentialité pour l'écran et support d'unité centrale.

PC-Element
PC Element
Pc-element
Elément PC

| D |
1 Towerbox ohne Tür **2** Towerbox mit abschließbarer Glastür **3** Towerbox mit rückseitiger Revisionstür **4** CPU-Wagen

| GB |
1 Tower box without door **2** Tower box with locking glass door **3** Tower box with inspection opening at rear **4** CPU trolley

| NL |
1 Towerbox zonder deur **2** Towerbox met afsluitbare glazen deur **3** Towerbox met inspectieluik aan de achterkant **4** CPU-trolley

| F |
1 Niche pour unité centrale sans porte **2** Niche pour unité centrale avec porte en verre verrouillable **3** Niche pour unité centrale avec porte de maintenance arrière **4** Chariot pour unité centrale

| D |
Oberflächen

Die Vielfalt des Ordemo-Programms spiegelt sich in der Vielfalt der zur Auswahl stehenden Oberflächen wieder. Ob edle Furniere, wertige Melamine oder zeitloses Glas – das gesamte Repertoire aktueller Dekorentwicklung steht zur Verfügung.

| GB |
Surfaces

The diversity of the Ordemo range is reflected in the wide range of surfaces for choice. Whether fine wood veneers, high-quality finishes or timeless glass – the whole repertoire of surfaces is available.

| NL |

Oppervlakken

De veelzijdigheid van het Ordemo-programma wordt weerspiegeld door het uitgebreide aanbod aan verschillende oppervlakken. Hoogwaardig fineer, mooie decors of tijdloos glas – het totale repertoire aan actuele oppervlakken is leverbaar.

| F |

Surfaces

La diversité du programme Ordemo se reflète dans la diversité du choix de surfaces. Que vous choisissiez de nobles bois de placage, des décors de qualité ou du verre intemporel – tout le répertoire de surfaces actuelles est à votre disposition.

Dekor
Finish
Decor
Décor

DU3K Alpacca-Achatgrau / Alpacca-agate grey / Alpacca-Agaatgrijs / Gris agate alpacca

DU3H Grauweiß / Grey-white / Grijswit / Grisblanc

DS1Q Reinweiß / Pure white / Zuiver wit / Blanc pur

DU3E Lichtgrau / Light grey / Lichtgrijs / Gris clair

DU3A Silber / Silver / Zilver / Argent

DU3M Schiefergrau / Shale grey / Antraciet / Anthracite

DU3Z Schwarz / Black / Zwart / Noir

DU4A Aluwave

DU1B Buche-Dekor / Beech decor / Beuken / Hétre

DU2A Ahorn-Dekor / Maple decor / Esdoorn / Érable

DU1U Birnbaum-Dekor / Pear tree decor / Peren / Poirier

DU2E Nussbaum-Dekor / Walnut decor / Noten / Noyer

DU2M Kirschbaum-Dekor / Cherry tree decor / Kersenhout-decor / Cérisier

Furniere
Veneer
Fineer
Placages

WU10 Buche-Natur / Beech reneer / Beuken / Hétre

WU30 Ahorn-Natur-Hard-Maple / Hard maple veneer / Esdoorn – hard maple / Érable – hard maple

WU20 Eiche-Hell / Oak light / Eikenhout licht / Chêne clair

WU40 Kirschbaum / Cherry tree / Kersen / Cérisier

WU50 Birnbaum / Pear tree / Peren / Poirier

WU63 Esche-Schwarz / Black ash / Essenhout-zwart / Frêne Noir

WU70 Erle-Natur / Natural alder / Elzenhout-naturel / Aulne nature

WU80 Nussbaum / Walnut tree / Notenhout / Noyer

Acrylglas-Fronten
Acrylic glass doors
Fronten van acrylaatglas
Façades en verre acrylique

GUAE Weiß-Transluzent / White Perspex / Wit-doorschijnend / Blanc translucide

GUAF Orange-Transluzent / Orange Perspex / Oranje-doorschijnend / Orange translucide

GUAD Blau-Transluzent / Blue Perspex / Blauw-doorschijnend / Bleu translucide

Metall
Metal
Metaal
Métal

MU3K Alpacca-Achatgrau / Alpacca-agate grey / Alpacca-Agaatgrijs / Gris agate alpacca

MU3H Grauweiß / Grey-white / Grijswit / Grisblanc RAL 9002

MS46 Reinweiß / Pure white / Zuiver wit / Blanc pur

MU3E Lichtgrau / Light grey / Lichtgrijs / Gris clair RAL 7035

MU3M Graphit / Graphite / Grafiet / Graphite

MU3A Silber / Silver / Zilver / Argent

MU3Z Schwarz / Black / Zwart / Noir RAL 9011

MU12 Struktur Dunkelgrau / Textured Dark grey / Structuur donkergrijs / Structure gris foncé

MU20 Prisma Nachtblau / Prism night blue / Prisma nachtblauw / Prisme bleu nuit RAL 5011

MU26 Calypsorot / Calypso red / Calypsorood / Rouge calypso

MU28 Sonnengelb / Sunny yellow / Zonnegeel / Jaune soleil RAL 1007

MU27 Gelbgrün / Chartreuse / Geelgroen / Vertjaune RAL 6018

Stoff
Fabric
Stof
Textile

FU0103 Costa

FU0104 Curacao

FU0105 Steel

FU0106 Martinique

FU0107 Calypso

FU0108 Apple

FU0109 Solano

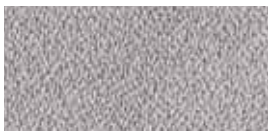
FU0130 Volans

FU0131 Hydra

FU0133 Bluebell

FU0145 Clay

FU0146 Caribbean

Rollladen
Horizontal roller shutter
Jaloezieën
Roulant transversal

PU3K Alpacca-Achatgrau / Alpacca-agate grey / Alpacca-Agaatgrijs / Gris agate alpacca

PU3H Grauweiß / Grey-white / Grijswit / Grisblanc

PU3E Lichtgrau / Light grey /Licht-grijs / Gris clair

PU3T Graphit / Graphite / Grafiet / Graphite

PU3A Silber / Silver / Zilver / Argent

PU3Z Schwarz / Black / Zwart /Noir

PU2A Ahorn-Dekor / Maple decor / Esdoorn / Érable

PU1B Buche-Dekor / Beech decor / Beuken / Hêtre

PU1U Birnbaum-Dekor / Pear tree decor / Peren / Poirier

Grifftyp
Handle type
Handgrepen
Poignées

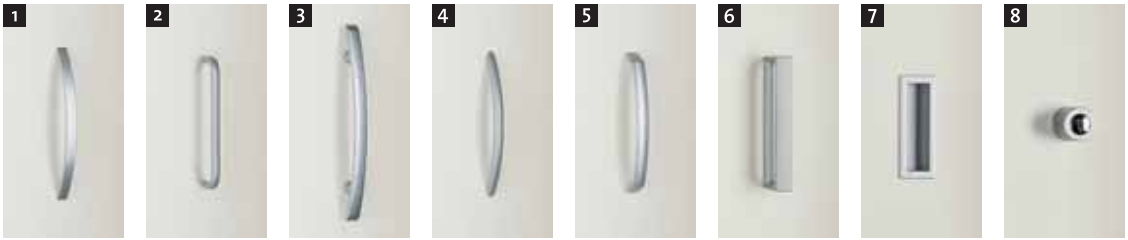

| D |
1 DM **2** BM **3** FF **4** CF **5** TS **6** VS **7** Muschelgriff **8** Dreholive

| GB |
1 DM **2** BM **3** FF **4** CF **5** TS **6** VS **7** Recessed handle **8** Knob

| NL |
1 DM **2** BM **3** FF **4** CF **5** TS **6** VS **7** Verzonken handgreep **8** Draaiknop

| F |
1 DM **2** BM **3** FF **4** CF **5** TS **6** VS **7** Poignée cuvette **8** Bouton pivotant

| D |
Farbvarianten am Beispiel Grifftyp DM.

| GB |
Alternative handle colours shown on handle type DM.

| NL |
Kleurvariaties handgrepen met als voorbeeld handgreeptype DM.

| F |
Différents coloris des poignées sur l'exemple du type de poignées DM.

ordemo

samas office furniture

Samas GmbH & Co. KG
Mainzer Straße 183
67547 Worms
T +49 (0) 62 41 40 030
F +49 (0) 62 41 40 03 281
E info.samas@samas.com
I www.samas-buero.de

Corporate Headquarters
Samas N.V.
Elzenkade 1
3992 AD Houten
The Netherlands
I www.samas.com

International Sales
Samas N.V.
Elzenkade 1
3992 AD Houten
The Netherlands
T +31 88 845 50 00
F +31 88 845 50 01
E international@samas.com
I www.samas.com

Belgium
Samas België N.V.
Rotterdamstraat 1
1080 Brussels
T +32 2 243 79 10
F +32 2 243 79 19
E info.be@samas.com
I www.samas.com

Czech Republic
Samas Ceska Republika
spol. s r.o
53943 Krouna 322
T +420 469 613 300
F +420 469 341 138
E info@samas.cz
I www.samas.cz

Hungary
Samas Hungaria Kft.
Bánfalvi út 27
9400 Sopron
T +36 99 513 310
F +36 99 513 323
E info.sopron@samas.com
I www.samas.hu

Poland
Samas Polska Sp. z o.o.
ul. Duchnicka 3
01 796 Warszawa
T +48 22 320 29 01
F +48 22 320 29 04
E info.pl@samas.com
I www.samas.pl

Romania
Samas Office S.R.L.
Pipera-Tunari Str. 4C
Construdava Business Center
077190 Bucuresti-Voluntari, Ilfov
T +40 21 23 06 060
F +40 21 32 37 157
E office@samasoffice.ro
I www.samasoffice.ro

Slovakia
Samas Slovakia spol. s r.o
Hranicna 26
05801 Poprad
T +421 52 77 25 304
F +421 52 77 24 334
E samas@samas.sk
I www.samas.sk

Switzerland
SITAG AG
Simon Frick-Straße 3
9466 Sennwald
T +41 81 758 18 18
F +41 81 758 18 00
E info.sitag.ch@samas.com
I www.sitag.ch

The Netherlands
Samas B.V.
Elzenkade 1
3992 AD Houten
T +31 88 845 55 55
F +31 88 845 55 56
E info.nl@samas.com
I www.samas.nl

Uzbekistan
TUS buero
Scharofobod Str. 2
700000 Taschkent
T +998 71 132 25 04
F +998 71 120 69 95
E tusbuero@mail.ru
I www.tusbuero.com

Samas Partner:

France
Samas France SA
24-25 Quai du Président Cloud
92210 Saint Cloud
T +33 180 41 40 43
F +33 180 41 40 54
E contactfrance@samas.com
I www.samasoffice.fr

United Kingdom
Samas UK Ltd
Riverhouse
143-145 Farringdon Road
London EC1R 3AB
T +44 207 23 90 280
F +44 207 23 90 281
E info.uk@samas.com
I www.samas.com

I **D** I Technische Änderungen, Druckfehler und Modelländerungen vorbehalten. Farbabweichungen von den Originalfarben sind drucktechnisch bedingt.

I **GB** I Subject to technical and programme alterations, printing mistakes, and other errors. Printed Colours may vary from actual colours for technical reasons.

I **NL** I Technische veranderingen, drukfouten en wijzigingen van het programma voor behouden. In verband met de druktechniek kunnen kleurafwijkingen ten aanzien van originele kleuren optreden.

I **F** I Sous réserve de modifications techniques, d'erreurs d'impression et d'altérations du programme. Les couleurs reproduites peuvent différer des couleurs originales.

W-U-DX00014L04.09